令和4年度　福井県高等学校新人大会（バレーボール競技）

女子決勝トーナメント

日時：平成4年 11月 20，　23日　　場所：敦賀市総合運動公園体育館，武生東高校

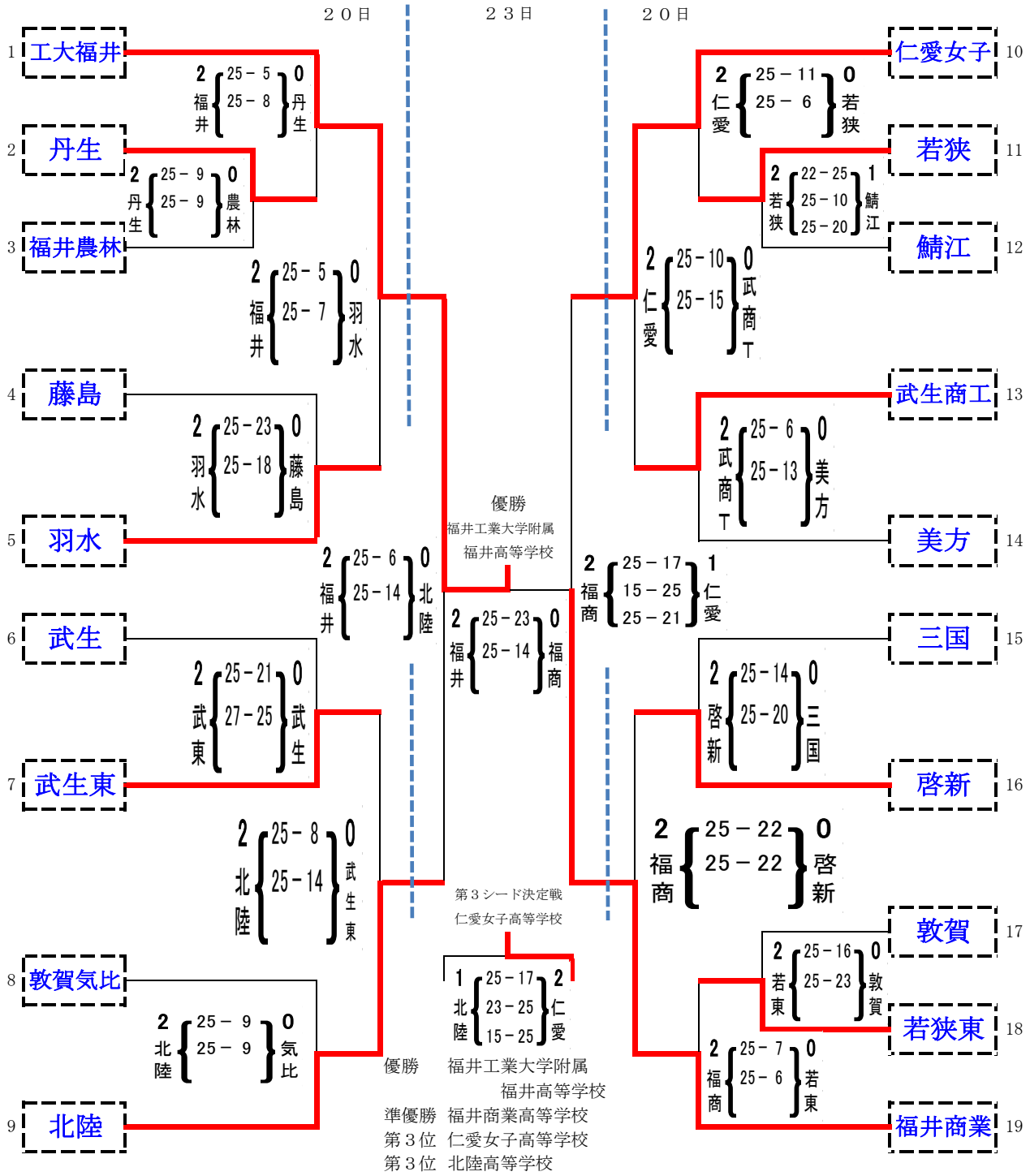

優勝　福井工業大学附属
福井高等学校
準優勝　福井商業高等学校
第３位　仁愛女子高等学校
第３位　北陸高等学校

なお、今大会、１位～４位までのチームは、２月11日～12日　石川県で行われる第23回北信越高校新人バレーボール大会に出場します。